PROJEKT NR.	PROJEKT	M 1:50	DETAIL NR.
5448	Gemeindezentrum Söding St. Joh Packerstraße 181 , 8561 Söding-Sank	GEZ. WW DAT. 01.03.2019	F.Pos 01
INHALT	Fensterpositionszeichnungen GG Infotext	---	GEÄNDERT AM :

FENSTERPOSITIONEN

Modul 1; Gartengeschoss

AUFGEHRICHTUNG BEACHTEN, SIEHE POLIERPLAN

NATURMASZE NEHMEN

Positions Nr. : F 01

ML= 115 / 185
Stück : x 5
Material: Kunststoff / Alu
Besonderheiten: versetzter Sturz
Jalousie
Bereich: Gartengeschoss TOP G1
Anforderung(en): einbruchshemmende Beschläge
durchwurfhemmende Verglasung (DIN EN 356 P4A)
Schallschutz Rw= 38 dB
Aufzahlung: -

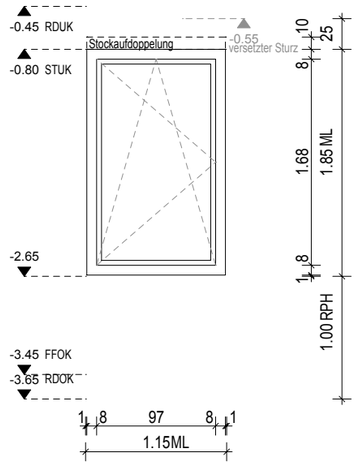

Positions Nr. : F 01a

ML= 115 / 185
Stück : x 1
Material: Kunststoff / Alu
Besonderheiten: Jalousie
Bereich: Gartengeschoss TOP G1, unter Erker
Anforderung(en): einbruchshemmende Beschläge
durchwurfhemmende Verglasung (DIN EN 356 P4A)
Schallschutz Rw= 38 dB
Aufzahlung: -

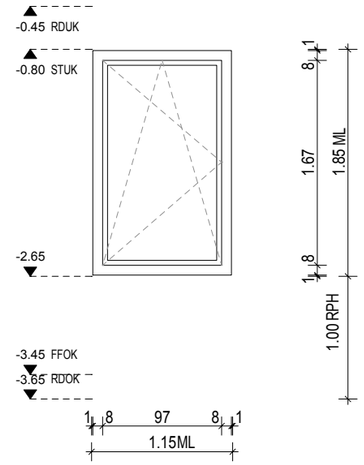

Positions Nr. : F 02

ML= 115 / 285
Stück : x 3
Material: Kunststoff / Alu
Besonderheiten: versetzter Sturz
Jalousie
Bereich: Gartengeschoss TOP G1
Anforderung(en): einbruchshemmende Beschläge
durchwurfhemmende Verglasung (DIN EN 356 P4A)
Schallschutz Rw= 38 dB
Aufzahlung: -

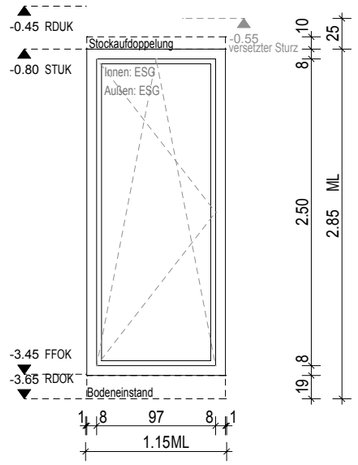

Positions Nr. : F 02a

ML= 115 / 285
Stück : x 3
Material: Kunststoff / Alu
Besonderheiten: Jalousie
Gartengeschoss TOP G1, unter Erker
Bereich: einbruchshemmende Beschläge
Anforderung(en): durchwurfhemmende Verglasung (DIN EN 356 P4A)
Schallschutz Rw= 38 dB
-
Aufzahlung:

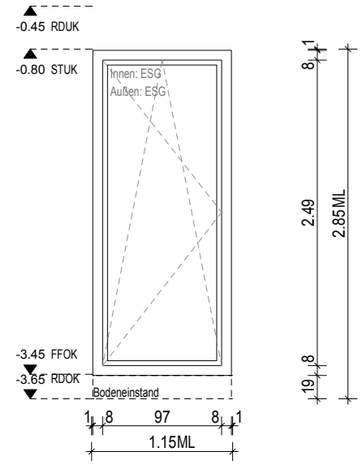

Positions Nr. : F 03

ML= 115 / 185
Stück : x 1
Material: Kunststoff / Alu
Besonderheiten: versetzter Sturz
Zuluftöffnung
Bereich: Gartengeschoss TOP G1
Anforderung(en): einbruchshemmende Beschläge
durchwurfhemmende Verglasung (DIN EN 356 P4A)
gesicherte Notausgangstüre
Schallschutz Rw= 38 dB
Aufzahlung: -

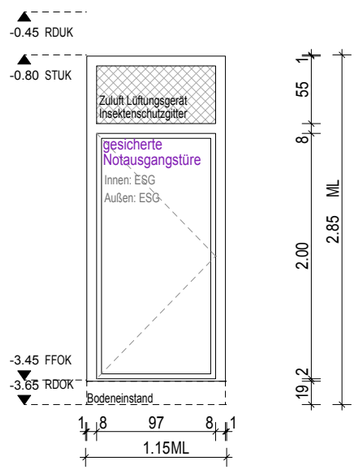

BAUMEISTER LEITNER
Planung & Bauaufsicht - Gesellschaft mbH
Schönaugasse 4, 8010 Graz
Tel.: 0316 / 82 13 89 - 0 www.baumeister-leitner.at

PROJEKT NR.	PROJEKT		DETAIL NR.
5448	Gemeindezentrum Söding St. Joh Packerstraße 181 , 8561 Söding-Sank	M 1:50 GEZ. WW DAT. 01.03.2019	F.Pos 02
INHALT	Fensterpositionszeichnungen GG Infotext	---	GEÄNDERT AM :

FENSTERPOSITIONEN

Modul 1; Gartengeschoss

AUFGEHRICHTUNG BEACHTEN, SIEHE POLIERPLAN

NATURMASZE NEHMEN

Positions Nr. : F 04

ML= 550 / 80
Stück : x 1
Material: Kunststoff / Alu
Besonderheiten: Fassaden-Eckverschneidung
Jalousie
foliertes Glas
Bereich: Gartengeschoss TOP G1
Anforderung(en): einbruchshemmende Beschläge
durchwurfhemmende Verglasung (DIN EN 356 P4A)
Schallschutz Rw= 38 dB
Aufzahlung: -

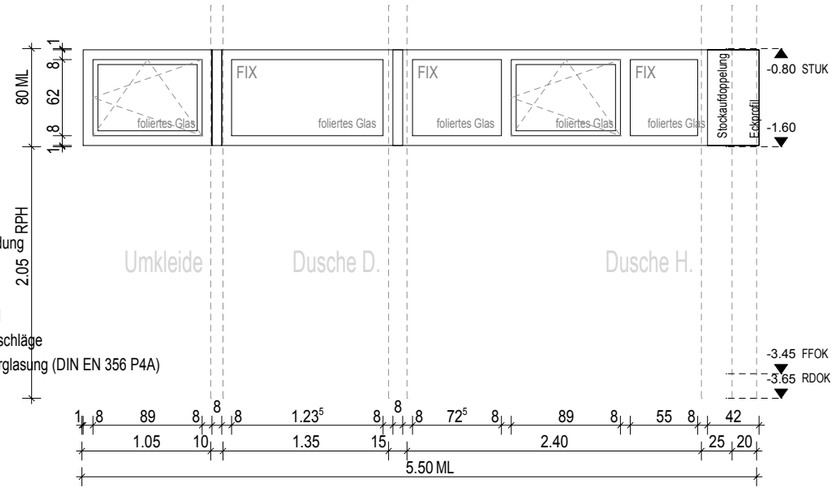

Positions Nr. : F 05

ML= 175 / 80
Stück : x 1
Material: Kunststoff / Alu
Besonderheiten: gekoppelt mit F 06
Jalousie
foliertes Glas
Bereich: Gartengeschoss TOP G1
Anforderung(en): einbruchshemmende Beschläge
durchwurfhemmende Verglasung (DIN EN 356 P4A)
Schallschutz Rw= 38 dB
Aufzahlung: -

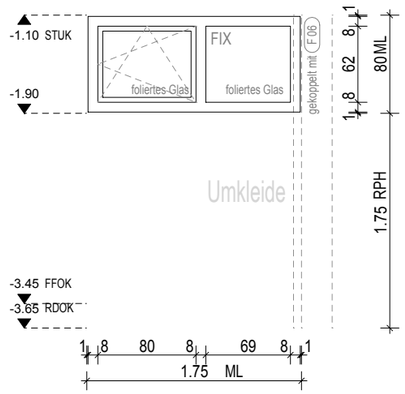

Positions Nr. : F 06

ML= 475 / 80
Stück : x 1
Material: Kunststoff / Alu
Besonderheiten: gekoppelt mit F 05
Jalousie
Bereich: Gartengeschoss TOP G2
Anforderung(en): einbruchshemmende Beschläge
durchwurfhemmende Verglasung (DIN EN 356 P4A)
Schallschutz Rw= 38 dB
Aufzahlung: -

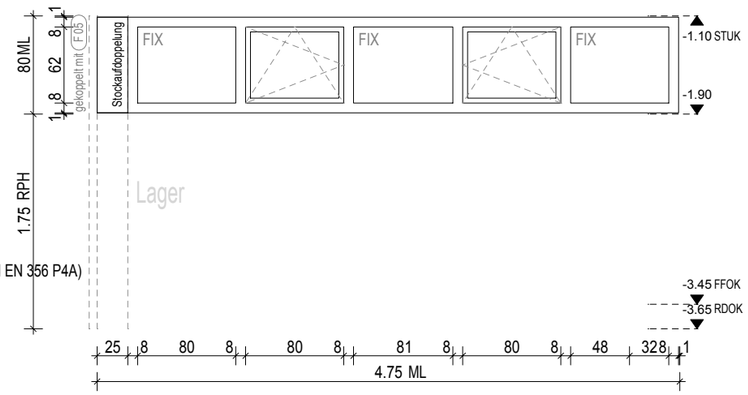

Positions Nr. : F 07

ML= 115 / 185
Stück : x 1
Material: Kunststoff / Alu
Besonderheiten: versetzter Sturz
Jalousie
Bereich: Gartengeschoss TOP G2
Anforderung(en): -
Aufzahlung: -

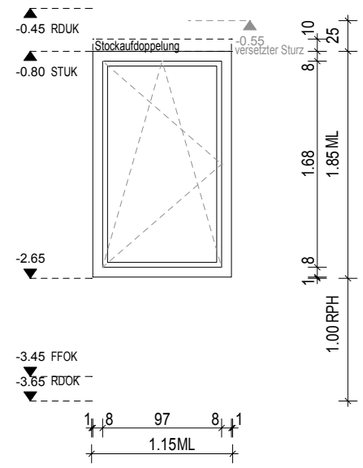

Positions Nr. : F 08

ML= 115 / 285
Stück : x 1
Material: Kunststoff / Alu
Besonderheiten: -
Bereich: Gartengeschoss TOP G2
Anforderung(en): -
Aufzahlung: -

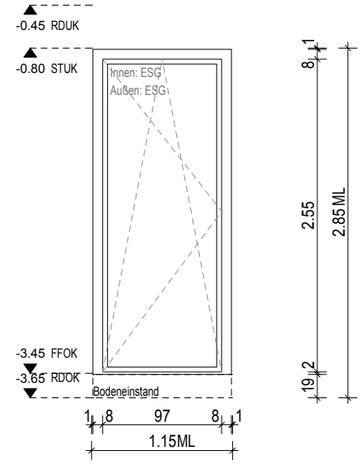

BAUMEISTER LEITNER
Planung & Bauaufsicht - Gesellschaft mbH
Schönaugasse 4, 8010 Graz
Tel.: 0316 / 82 13 89 - 0 www.baumeister-leitner.at

PROJEKT NR.	PROJEKT	M 1:50	DETAIL NR.
5448	Gemeindezentrum Söding St. Joh Packerstraße 181 , 8561 Söding-Sank	GEZ. WW DAT. 01.03.2019	F.Pos 03
INHALT	Fensterpositionszeichnungen EG Infotext	---	GEÄNDERT AM :

FENSTERPOSITIONEN

Modul 1; Erdgeschoss

AUFGEHRICHTUNG BEACHTEN, SIEHE POLIERPLAN

NATURMASZE NEHMEN

Positions Nr. : F 11

ML=	115 / 285
Stück :	x 1
Material:	Kunststoff / Alu
Besonderheiten:	versetzter Sturz Jalousie Absturzsicherung VSG
Bereich:	Erdgeschoss TOP G3
Anforderung(en):	-
Aufzahlung:	-

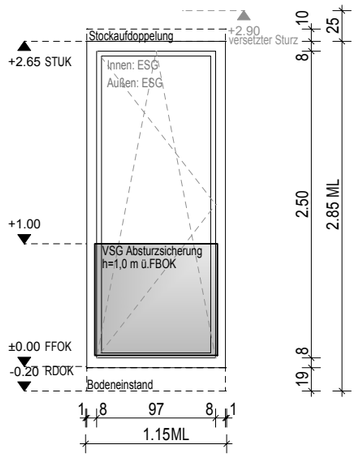

Positions Nr. : F 12

ML=	115 / 285
Stück :	x 1
Material:	Kunststoff / Alu
Besonderheiten:	Lüftungsöffnung Absturzsicherung VSG
Bereich:	Erdgeschoss TOP G3
Anforderung(en):	-
Aufzahlung:	-

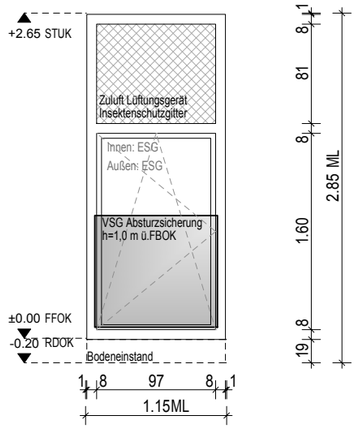

Positions Nr. : F 13

ML=	430 / 80
Stück :	x 1
Material:	Kunststoff / Alu
Besonderheiten:	-
Bereich:	Erdgeschoss TOP G3
Anforderung(en):	-
Aufzahlung:	-

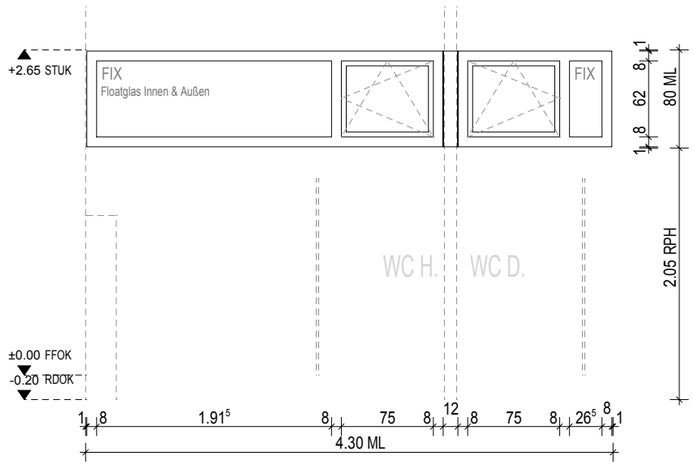

Positions Nr. : F 14

ML=	260 / 285
Stück :	x 1
Material:	Kunststoff / Alu
Besonderheiten:	versetzter Sturz Jalousie Absturzsicherung VSG
Bereich:	Erdgeschoss TOP G3
Anforderung(en):	VSG Verglasung Schallschutz Rw= 38 dB
Aufzahlung:	-

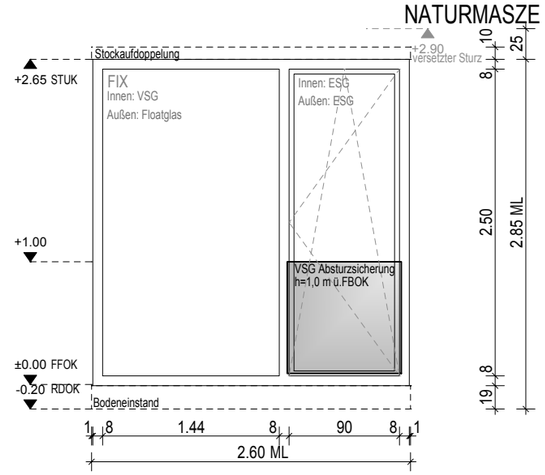

Positions Nr. : F 15

ML=	495 / 180
Stück :	x 1
Material:	Kunststoff / Alu
Besonderheiten:	gekoppelt mit F 16
Bereich:	Erdgeschoss TOP G3
Anforderung(en):	Schallschutz Rw= 38 dB
Aufzahlung:	-

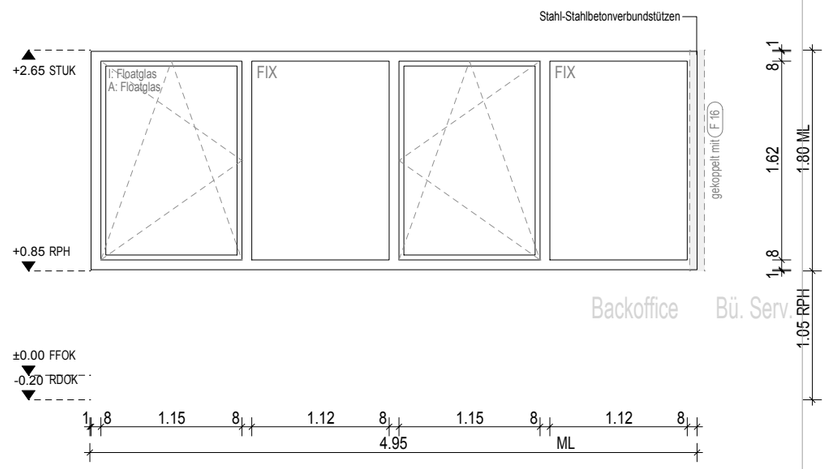

Positions Nr. : F 16

ML=	285 / 180
Stück :	x 1
Material:	Kunststoff / Alu
Besonderheiten:	gekoppelt mit F 15 & F 17
Bereich:	Erdgeschoss TOP G3
Anforderung(en):	Schallschutz Rw= 38 dB
Aufzahlung:	-

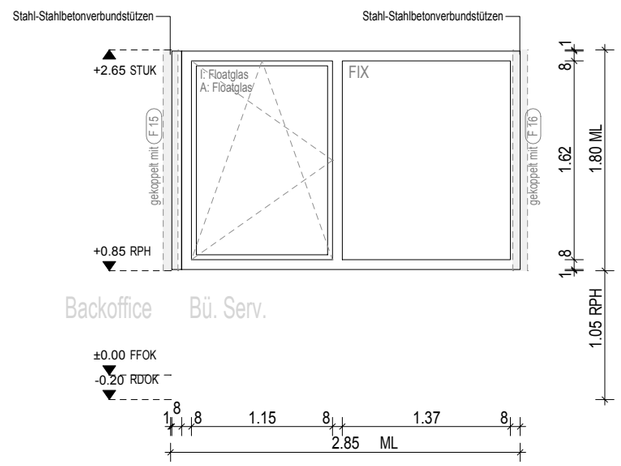

BAUMEISTER LEITNER
Planung & Bauaufsicht - Gesellschaft mbH
Schönaugasse 4, 8010 Graz
Tel.: 0316 / 82 13 89 - 0 www.baumeister-leitner.at

PROJEKT NR.	PROJEKT		DETAIL NR.
5448	Gemeindezentrum Söding St. Joh Packerstraße 181 , 8561 Söding-Sank	M 1:50 GEZ. WW DAT. 01.03.2019	F.Pos 04
INHALT	Fensterpositionszeichnungen EG Infotext	---	GEÄNDERT AM :

AUFGEHRICHTUNG BEACHTEN, SIEHE POLIERPLAN

NATURMASZE NEHMEN

FENSTERPOSITIONEN

Modul 1; Erdgeschoss

Positions Nr. : F 17

ML=	255 / 180
Stück :	x 1
Material:	Kunststoff / Alu
Besonderheiten:	Eckverglasung F 17 - F 18 gekoppelt mit F 16
Bereich:	Erdgeschoss TOP G3
Anforderung(en):	Schallschutz Rw= 38 dB
Aufzahlung:	-

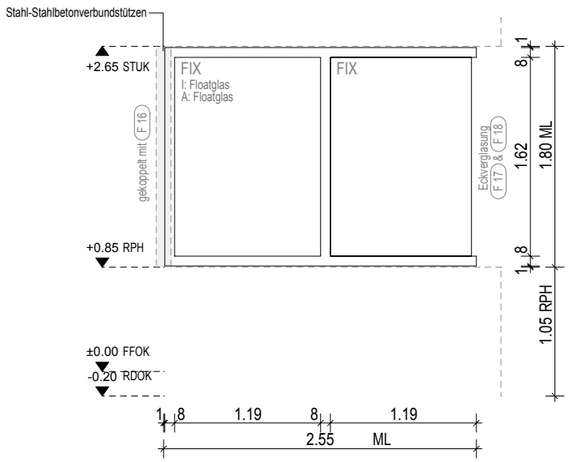

Positions Nr. : F 18

ML=	250 / 180
Stück :	x 1
Material:	Kunststoff / Alu
Besonderheiten:	Eckverglasung F17 - F 18 Jalousie
Bereich:	Erdgeschoss TOP G3
Anforderung(en):	Schallschutz Rw= 38 dB
Aufzahlung:	-

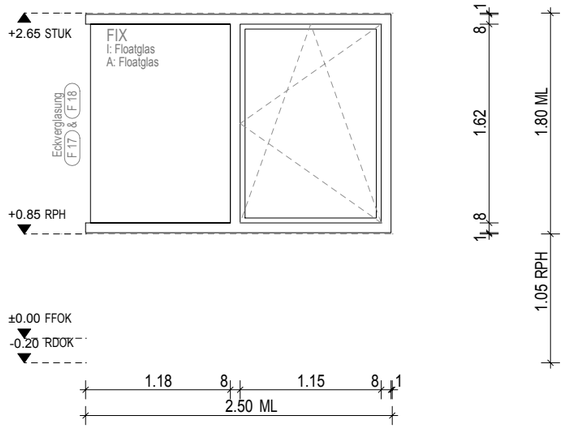

BAUMEISTER LEITNER
Planung & Bauaufsicht - Gesellschaft mbH
Schönaugasse 4, 8010 Graz
Tel.: 0316 / 82 13 89 - 0 www.baumeister-leitner.at

PROJEKT NR.	PROJEKT		DETAIL NR.
5448	Gemeindezentrum Söding St. Joh Packerstraße 181 , 8561 Söding-Sank	M 1:50 GEZ. WW DAT. 01.03.2019	F.Pos 05
INHALT	Fensterpositionszeichnungen OG Infotext	---	GEÄNDERT AM :

FENSTERPOSITIONEN

Modul 1; Obergeschoss

AUFGEHRICHTUNG BEACHTEN, SIEHE POLIERPLAN

NATURMASZE NEHMEN

Innen: ESG
Außen: ESG

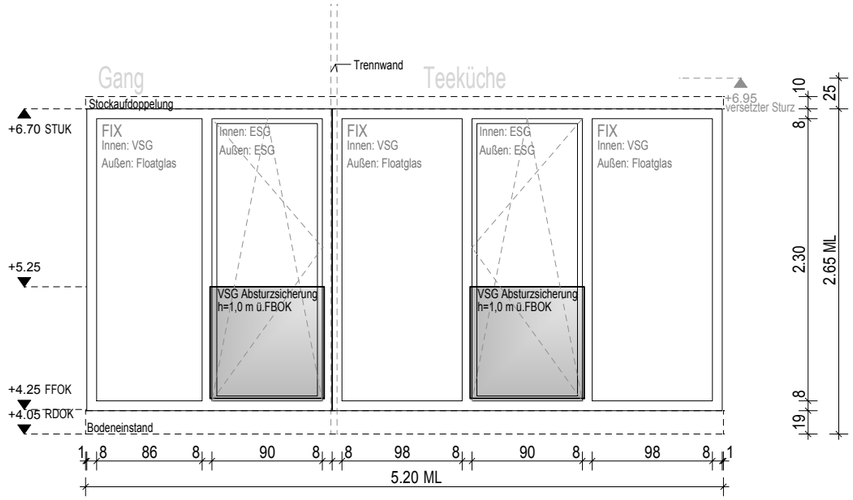

Positions Nr. : F 20

ML=	520 / 265
Stück :	x 1
Material:	Kunststoff / Alu
Besonderheiten:	versetzter Sturz Jalousie Absturzsicherung VSG
Bereich:	Obergeschoss TOP G3
Anforderung(en):	VSG Verglasung Schallschutz Rw= 38 dB Sonnenschutzglas g-wert 0,28
Aufzahlung:	-

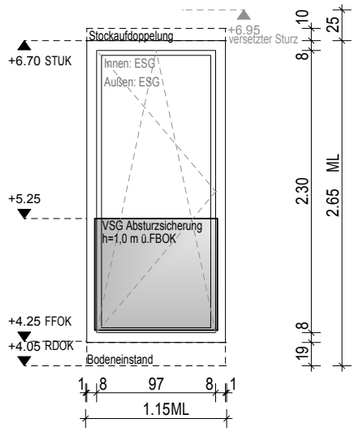

Positions Nr. : F 21

ML=	115 / 265
Stück :	x 1
Material:	Kunststoff / Alu
Besonderheiten:	versetzter Sturz Jalousie Absturzsicherung VSG
Bereich:	Obergeschoss TOP G3
Anforderung(en):	Schallschutz Rw= 38 dB Sonnenschutzglas g-wert 0,28
Aufzahlung:	-

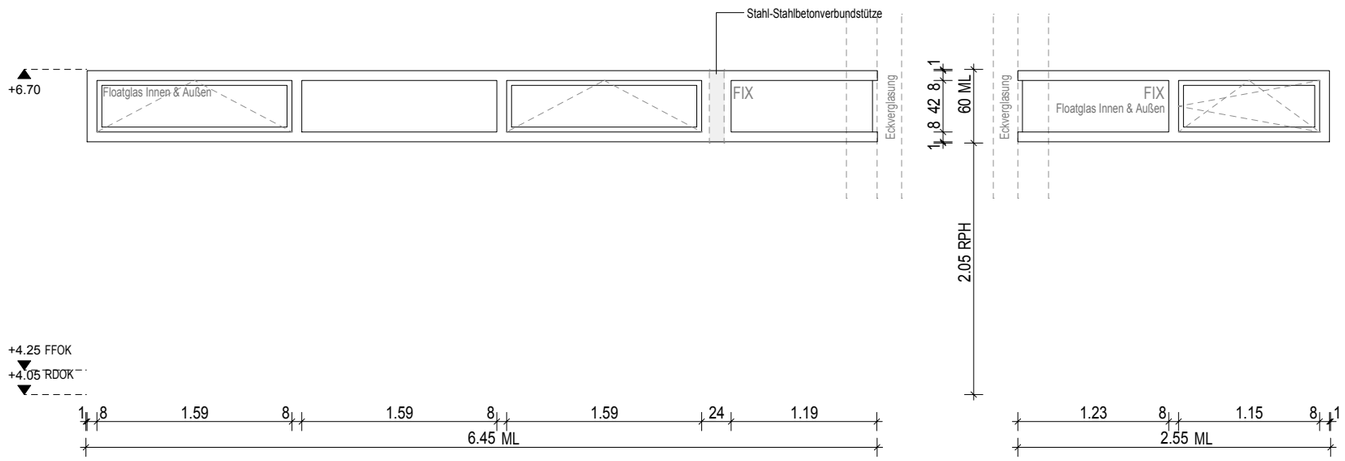

Positions Nr. : F 22

ML=	430 / 80
Stück :	x 1
Material:	Kunststoff / Alu
Besonderheiten:	-
Bereich:	Obergeschoss TOP G3
Anforderung(en):	Schallschutz Rw= 38 dB Sonnenschutzglas g-wert 0,28
Aufzahlung:	-

Positions Nr. : F 23

ML=	255 / 80
Stück :	x 1
Material:	Kunststoff / Alu
Besonderheiten:	-
Bereich:	Obergeschoss TOP G3
Anforderung(en):	Schallschutz Rw 38 dB Sonnenschutzglas g-wert 0,28
Aufzahlung:	-

BAUMEISTER LEITNER
Planung & Bauaufsicht - Gesellschaft mbH
Schönaugasse 4, 8010 Graz
Tel.: 0316 / 82 13 89 - 0 www.baumeister-leitner.at

PROJEKT NR.	PROJEKT	M 1:50	DETAIL NR.
5448	Gemeindezentrum Söding St. Joh Packerstraße 181 , 8561 Söding-Sank	GEZ. WW DAT. 01.03.2019	F.Pos 06
INHALT	Fensterpositionszeichnungen OG Infotext	---	GEÄNDERT AM :

FENSTERPOSITIONEN

Modul 1; Obergeschoss

AUFGEHRICHTUNG BEACHTEN, SIEHE POLIERPLAN

NATURMASZE NEHMEN

Fensterband Übersicht M1:100

ML= 2277^{5} / 160
Stück : x 1
Material: Kunststoff / Alu
Besonderheiten: versetzter Sturz
Jalousie
Bereich: Obergeschoss TOP G3
Anforderung(en): Schallschutz Rw 38dB
Sonnenschutzglas g-wert 0,28
Aufzahlung: -

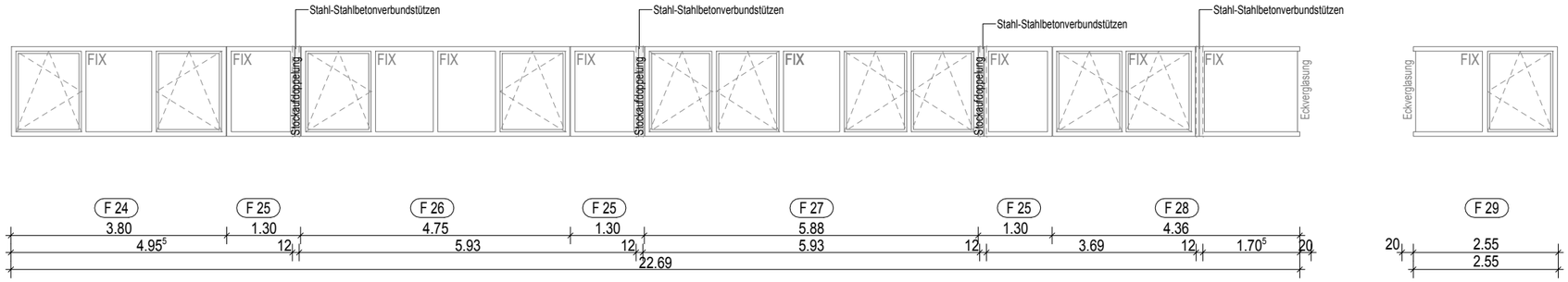

Positions Nr. : F 24

ML= 380 / 160
Stück : x 1
Material: Kunststoff / Alu
Besonderheiten: versetzter Sturz
Jalousie
Bereich: Fensterband Obergeschoss TOP G3
Anforderung(en): Schallschutz Rw 38dB
Sonnenschutzglas g-wert 0,28
Aufzahlung: -

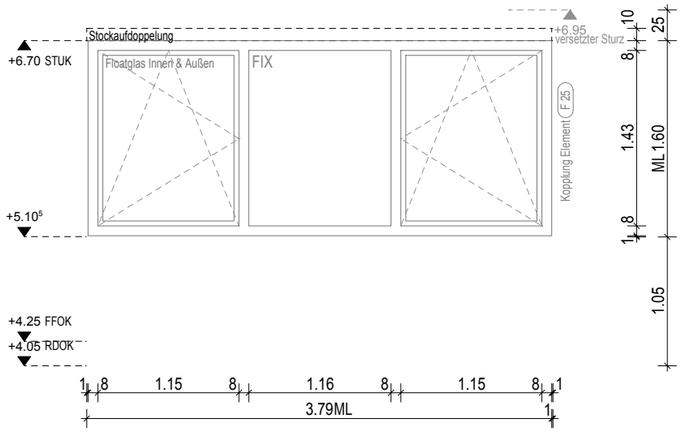

Positions Nr. : F 26

ML= 475 / 160
Stück : x 1
Material: Kunststoff / Alu
Besonderheiten: versetzter Sturz
Jalousie
Bereich: Fensterband Obergeschoss TOP G3
Anforderung(en): Schallschutz Rw 38dB
Sonnenschutzglas g-wert 0,28
Aufzahlung: -

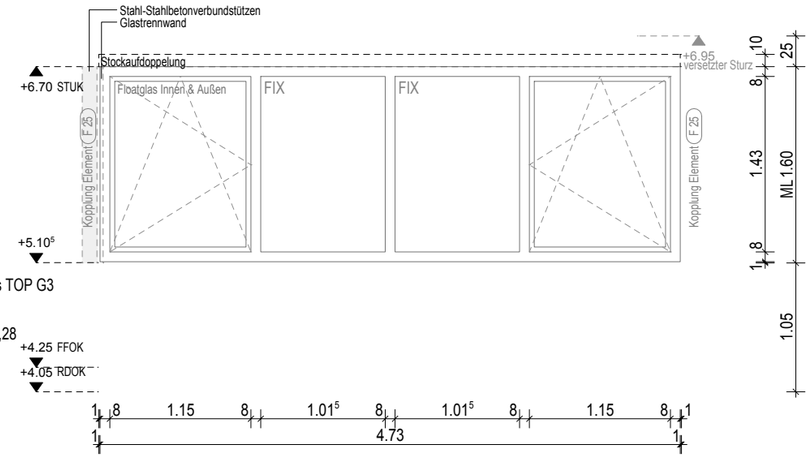

Positions Nr. : F 25

ML= 130 / 160
Stück : x 3
Material: Kunststoff / Alu
Besonderheiten: versetzter Sturz
Jalousie
Bereich: Stockaufdoppelung (2x re;1x li)
Anforderung(en): Fensterband Obergeschoss TOP G3
Schallschutz Rw 38dB
Aufzahlung: Sonnenschutzglas g-wert 0,28
-

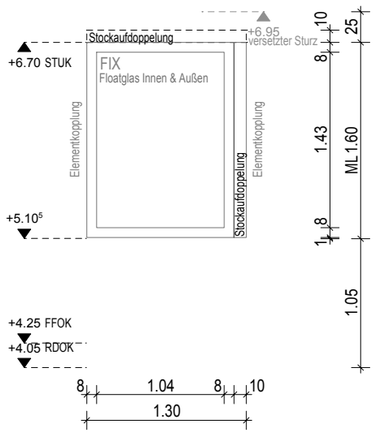

Positions Nr. : F 27

ML= 605 / 160
Stück : x 1
Material: Kunststoff / Alu
Besonderheiten: versetzter Sturz
Jalousie
Bereich: Fensterband Obergeschoss TOP G3
Anforderung(en): Schallschutz Rw 38dB
Sonnenschutzglas g-wert 0,28
Aufzahlung: -

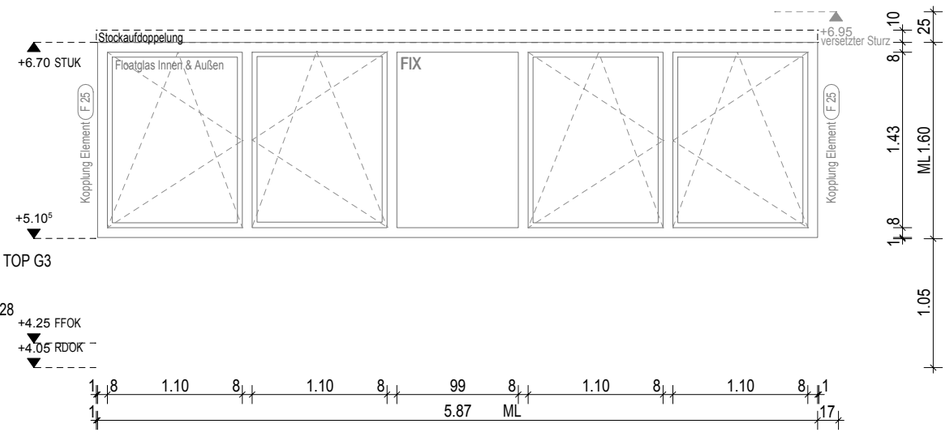

BAUMEISTER LEITNER
Planung & Bauaufsicht - Gesellschaft mbH
Schönaugasse 4, 8010 Graz
Tel.: 0316 / 82 13 89 - 0 www.baumeister-leitner.at

PROJEKT NR.	PROJEKT		DETAIL NR.
5448	Gemeindezentrum Söding St. Joh Packerstraße 181 , 8561 Söding-Sank	M 1:50 GEZ. WW DAT. 01.03.2019	F.Pos 07
INHALT	Fensterpositionszeichnungen OG Infotext	---	GEÄNDERT AM :

FENSTERPOSITIONEN

Modul 1; Obergeschoss

AUFGEHRICHTUNG BEACHTEN, SIEHE POLIERPLAN

NATURMASZE NEHMEN

Fensterband Übersicht M1:100

ML= 227^{7} / 160
Stück : x 1
Material: Kunststoff / Alu
Besonderheiten: versetzter Sturz
Jalousie
Bereich: Obergeschoss TOP G3
Anforderung(en): Schallschutz Rw 38dB
Aufzahlung: -

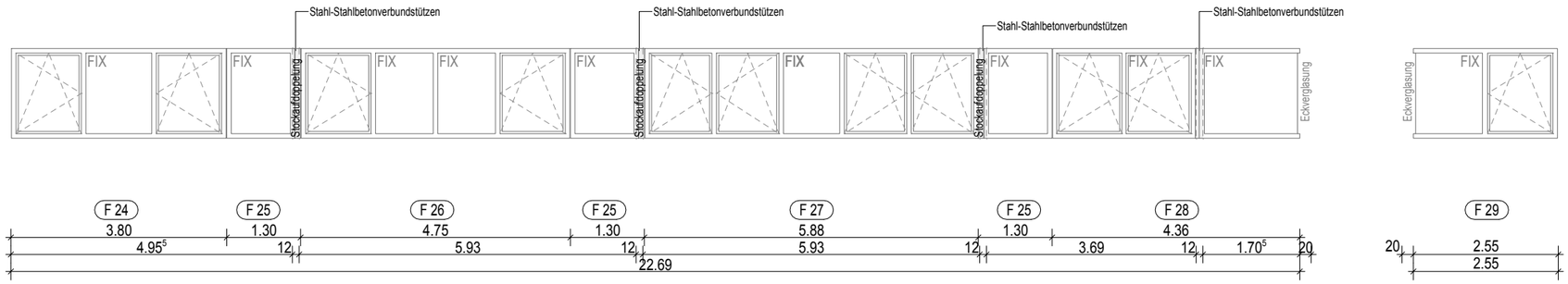

Positions Nr. : F 28

ML= 427^{5} / 160
Stück : x 1
Material: Kunststoff / Alu
Besonderheiten: versetzter Sturz
Jalousie
Eckfenster
Bereich: Fensterband Obergeschoss TOP G3
Anforderung(en): Schallschutz Rw 38dB
Sonnenschutzglas g-wert 0,28
Aufzahlung: -

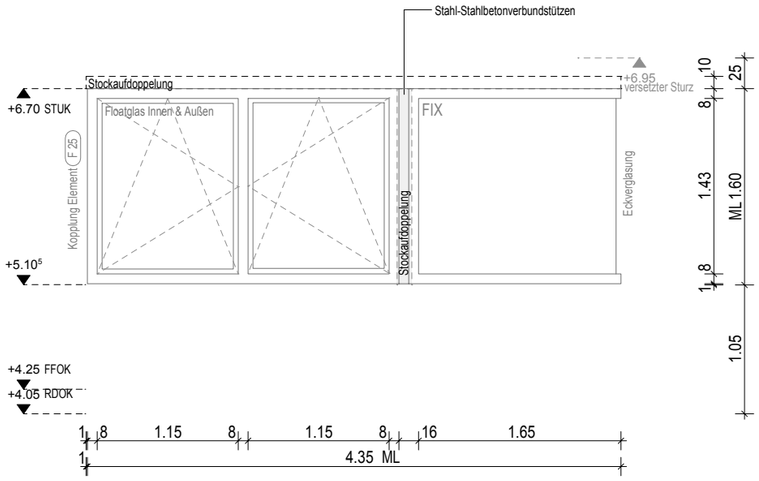

Positions Nr. : F 29

ML= 255 / 160
Stück : x 1
Material: Kunststoff / Alu
Besonderheiten: versetzter Sturz
Jalousie
Eckfenster
Bereich: Fensterband Obergeschoss TOP G3
Anforderung(en): Schallschutz Rw 38dB
Sonnenschutzglas g-wert 0,28
Aufzahlung: -

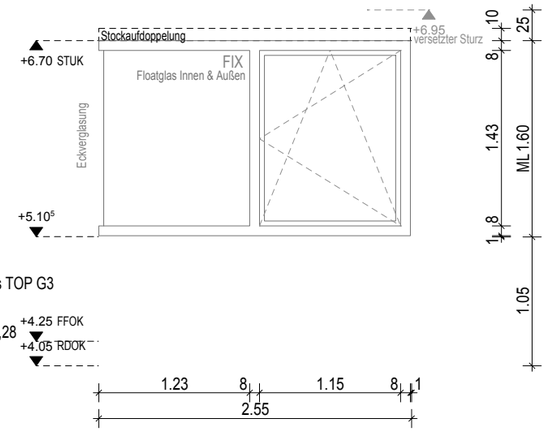

BAUMEISTER LEITNER
Planung & Bauaufsicht - Gesellschaft mbH
Schönaugasse 4, 8010 Graz
Tel.: 0316 / 82 13 89 - 0 www.baumeister-leitner.at

PROJEKT NR.	PROJEKT	M 1:50	DETAIL NR.
5448	Gemeindezentrum Söding St. Joh Packerstraße 181 , 8561 Söding-Sank	GEZ. WW DAT. 01.03.2019	F.Pos 08
INHALT	Fensterpositionszeichnungen OG Infotext	---	GEÄNDERT AM :

FENSTERPOSITIONEN

Modul 1; Obergeschoss

AUFGEHRICHTUNG BEACHTEN, SIEHE POLIERPLAN

NATURMASZE NEHMEN

Positions Nr. : F 30

ML= 560 / 160
Stück : x 1
Material: Kunststoff / Alu
Besonderheiten: versetzter Sturz
Jalousie
Bereich: Fensterband Obergeschoss TOP G3
Anforderung(en): Schallschutz Rw 38dB
Sonnenschutzglas g-wert 0,28
Aufzahlung: -

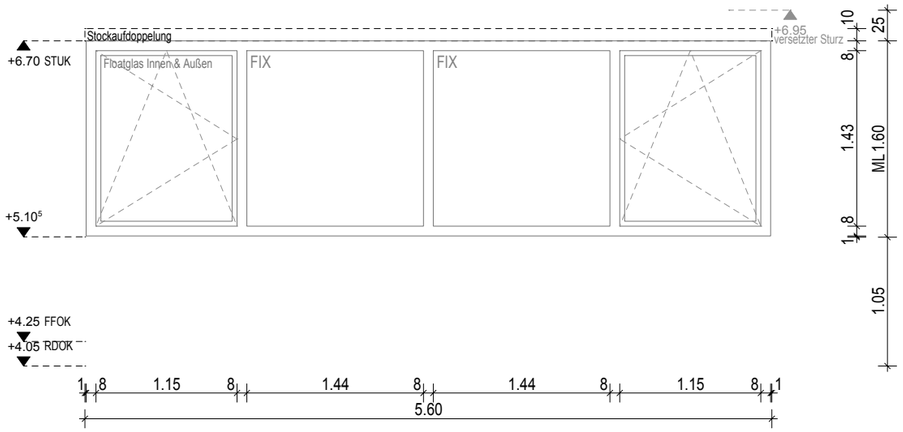

Positions Nr. : F 31

ML= 255 / 160
Stück : x 1
Material: Kunststoff / Alu
Besonderheiten: versetzter Sturz
Jalousie
Eckfenster
Bereich: Fensterband Obergeschoss TOP G3
Anforderung(en): Schallschutz Rw 38dB
Sonnenschutzglas g-wert 0,28
Aufzahlung: -

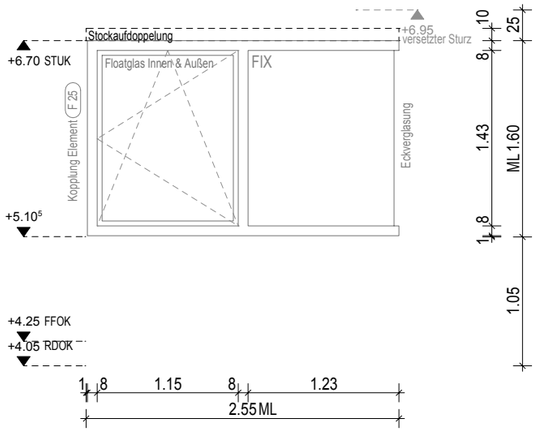

Positions Nr. : F 32

ML= 415 / 160
Stück : x 1
Material: Kunststoff / Alu
Besonderheiten: versetzter Sturz
Jalousie
Eckfenster
Bereich: Fensterband Obergeschoss TOP G3
Anforderung(en): Schallschutz Rw 38dB
Sonnenschutzglas g-wert 0,28
Aufzahlung: -

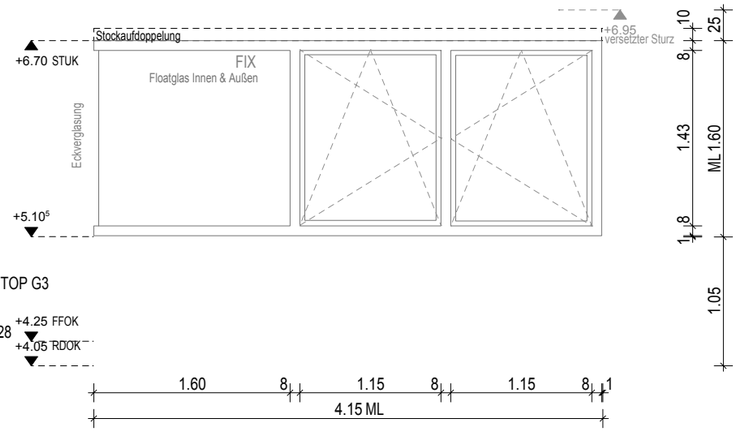

BAUMEISTER LEITNER
Planung & Bauaufsicht - Gesellschaft mbH
Schönaugasse 4, 8010 Graz
Tel.: 0316 / 82 13 89 - 0 www.baumeister-leitner.at

PROJEKT NR.	PROJEKT		DETAIL NR.
5448	Gemeindezentrum Söding St. Joh Packerstraße 181 , 8561 Söding-Sank	M 1:50 GEZ. WW DAT. 01.03.2019	PR 01
INHALT	Pfostenriegel Pos.Zeichnung Infotext	---	GEÄNDERT AM :

PFOSTENRIEGEL

Modul 1

AUFGEHRICHTUNG BEACHTEN, SIEHE POLIERPLAN
NATURMASZE NEHMEN

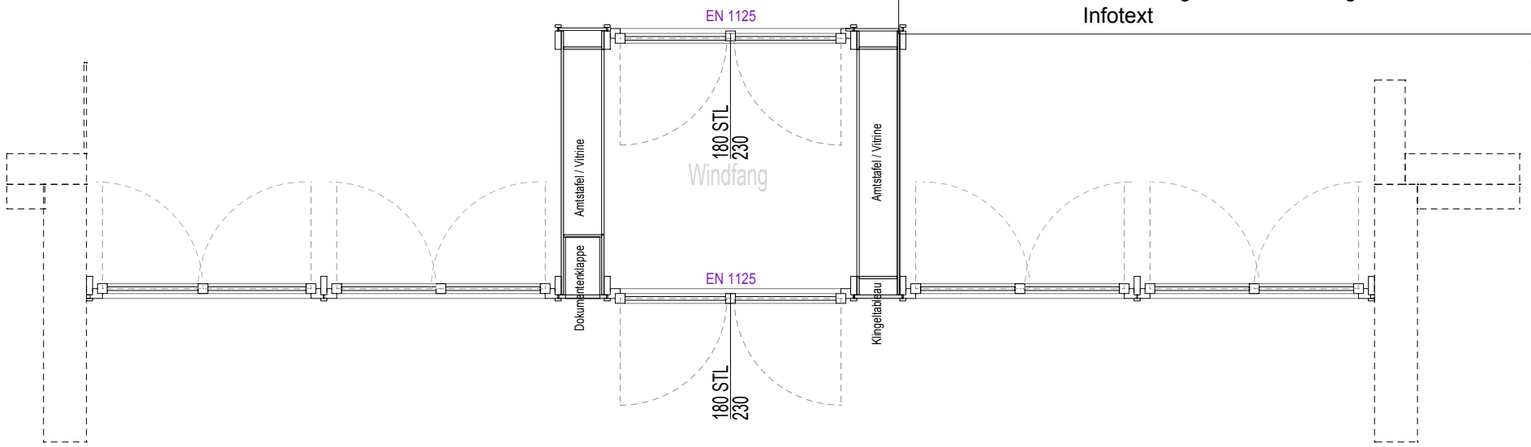

Positions Nr. : PR 01

ML=	1050 / 395
Material:	ALU
Besonderheiten:	Verschattung: Soltis Gewebe Dokumentenklappe mit Zahlencode Anschluss Windfang
Bereich:	Erdgeschoss TOP G2; Eingang / Erker
Anforderungen:	Sonnenschutzglas g-wert 0,28 EN 1125 Türschließer Motorschloss Chipsystem
Aufzahlung:	-

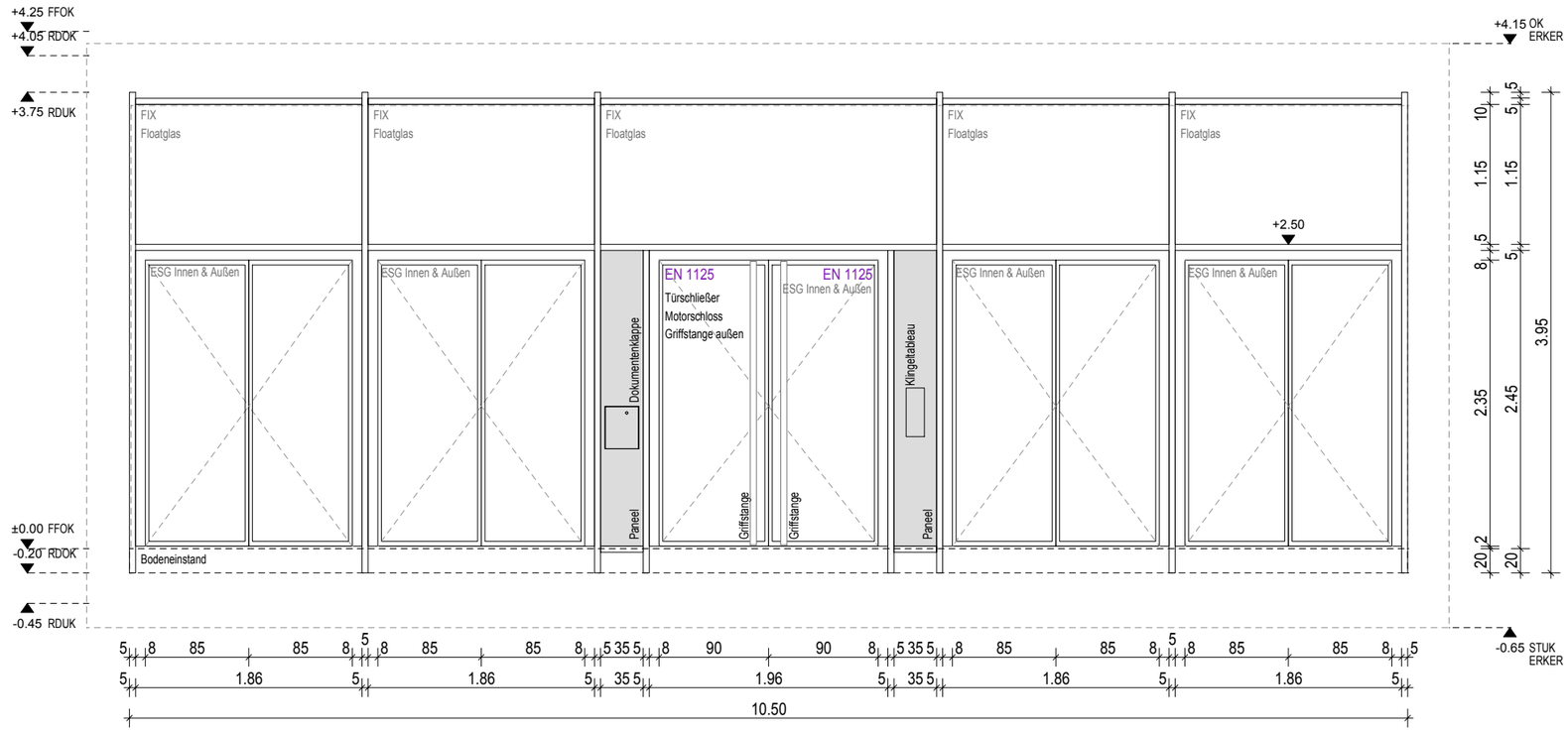

BAUMEISTER LEITNER
Planung & Bauaufsicht - Gesellschaft mbH
Schönaugasse 4, 8010 Graz
Tel.: 0316 / 82 13 89 - 0 www.baumeister-leitner.at

PROJEKT NR.	PROJEKT	M 1:50	DETAIL NR.
5448	Gemeindezentrum Söding St. Joh Packerstraße 181 , 8561 Söding-Sank	GEZ. WW DAT. 01.03.2019	PR 02
INHALT	Pfostenriegel Pos.Zeichnung Infotext	---	GEÄNDERT AM :

PFOSTENRIEGEL

Modul 1

AUFGEHRICHTUNG BEACHTEN, SIEHE POLIERPLAN
NATURMASZE NEHMEN

Positions Nr. : PR 02

ML=	1050 / 395
Material:	ALU
Besonderheiten:	Verschattung: Soltis Gewebe VSG Absturzsicherung
Bereich:	Erdgeschoss TOP G2; Mehrzwecksaal / Erker
Anforderungen:	Sonnenschutzglas g-wert 0,28
Aufzahlung:	-

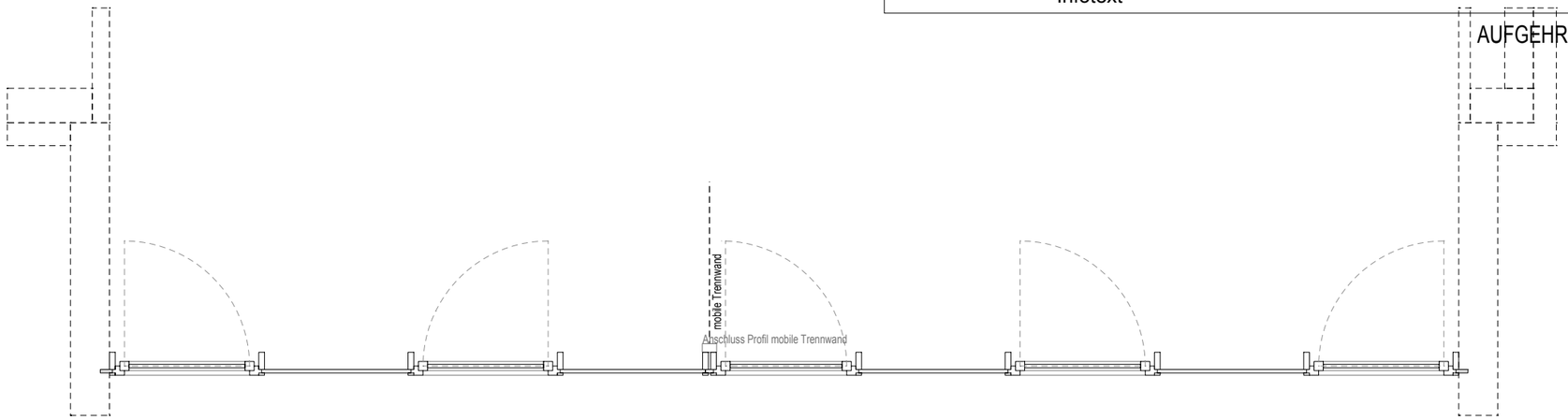

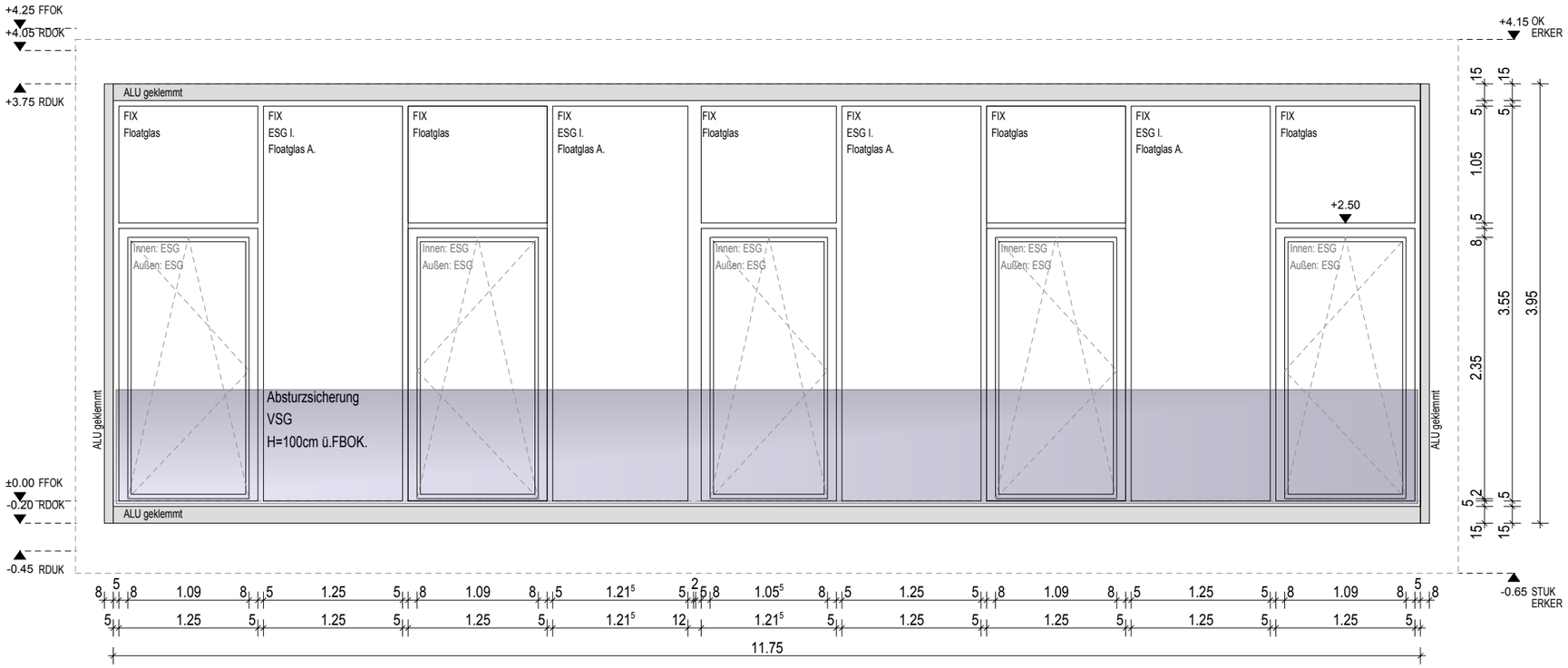

BAUMEISTER LEITNER
Planung & Bauaufsicht - Gesellschaft mbH
Schönaugasse 4, 8010 Graz
Tel.: 0316 / 82 13 89 - 0 www.baumeister-leitner.at

PROJEKT NR.	PROJEKT	M 1:50	DETAIL NR.
5448	Gemeindezentrum Söding St. Joh Packerstraße 181 , 8561 Söding-Sank	GEZ. WW DAT. 01.03.2019	S.Pos 01
INHALT	Schlosser Türpositionszeichnungen Infotext	---	GEÄNDERT AM :

SCHLOSSER TÜRPOSITIONEN

Modul 1; Gartengeschoss

AUFGEHRICHTUNG BEACHTEN, SIEHE POLIERPLAN

NATURMASZE NEHMEN

Positions Nr. : S 01

ML=	485 / 285
Stück :	x 1
Material:	ALU, Rohrrahmen
Bereich:	Gartengeschoss;Foyer
Besonderheiten:	Griffstange Türschließer
Anforderung(en):	EN 179 EI30 $EI_2$30-C
Aufzahlung:	-

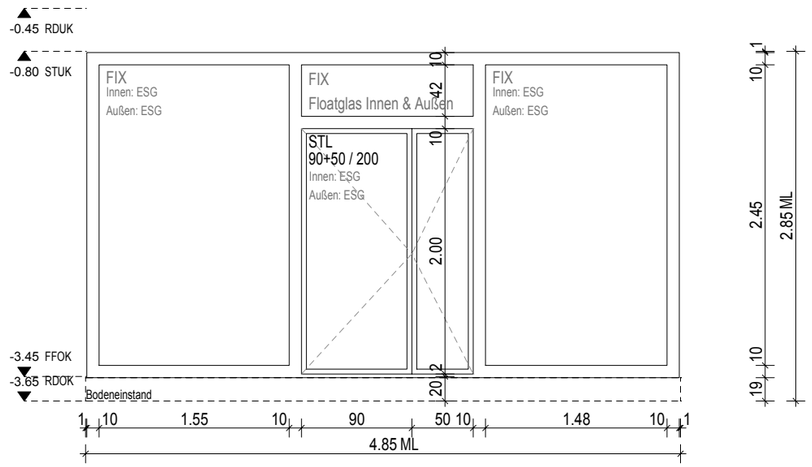

Positions Nr. : S 02

ML=	135 / 285
Stück :	x 1
Material:	ALU
Besonderheiten:	-
Bereich:	Gartengeschoss TOP G2
Anforderung(en):	-
Aufzahlung:	-

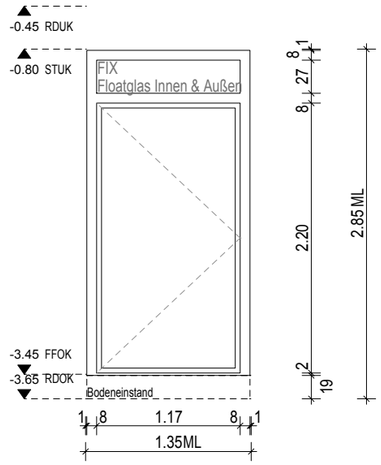

Positions Nr. : S 03

ML=	215 / 185
Stück :	x 1
Material:	ALU
Besonderheiten:	-
Bereich:	Gartengeschoss TOP G1
Anforderung(en):	einbruchshemmende Beschläge durchwurfhemmende Verglasung (DIN EN 356 P4A)
Aufzahlung:	-

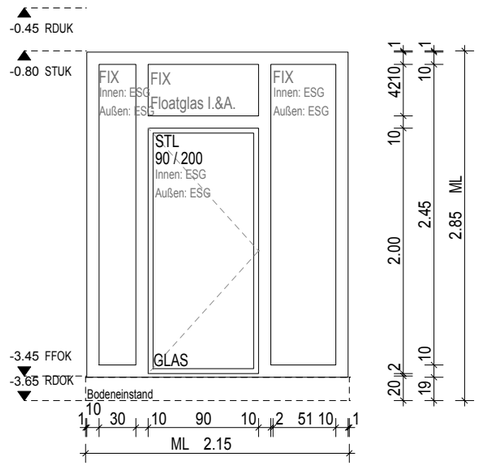

BAUMEISTER LEITNER
Planung & Bauaufsicht - Gesellschaft mbH
Schönaugasse 4, 8010 Graz
Tel.: 0316 / 82 13 89 - 0 www.baumeister-leitner.at

BAUTISCHLERPOSITIONEN

Modul 1

PROJEKT NR.	PROJEKT		DETAIL NR.
5448	Gemeindezentrum Söding St. Joh Packerstraße 181 , 8561 Söding-Sank	M 1:50 GEZ. WW DAT. 01.03.2019	BT 01
INHALT	Bautischler Türpositionszeichnungen Infotext	---	GEÄNDERT AM :

AUFGEHRICHTUNG BEACHTEN, SIEHE POLIERPLAN

NATURMASZE NEHMEN

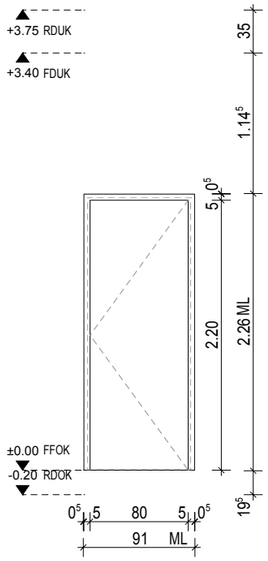

Positions Nr. : BT 15

ML=	91 / 226
STL=	80 / 220
Stück :	x 1
Material Rahmen:	Holz
Material Tür:	Holz
Anforderungen:	Blindstock E-Öffner + Taster - -
Bereich:	EG Sozialraum
Aufzahlung:	Türblatt Glas

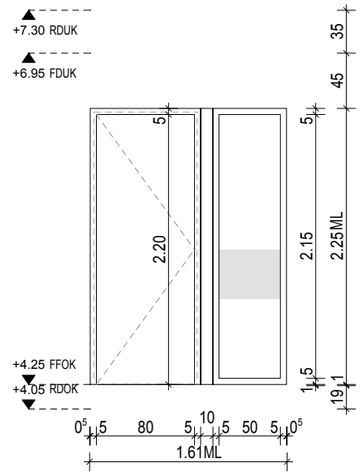

Positions Nr. : BT 10

ML=	161 / 246
STL=	80 / 220
Stück :	x 1
Material Rahmen:	Holz
Material Tür:	Holz
Anforderungen:	Blindstock Glasteil Installationsblende Kontraststreifen Türschloss-Chipsystem
Bereich:	OG Büro Buchhaltung
Aufzahlung:	-

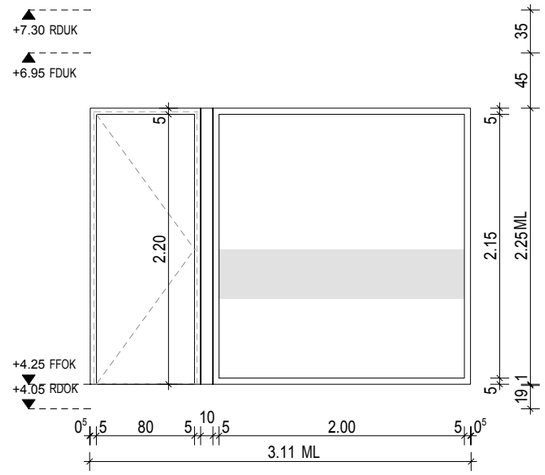

Positions Nr. : BT 11

ML=	311 / 226
STL=	80 / 220
Stück :	x 1
Material Rahmen:	Holz
Material Tür:	Holz
Anforderungen:	Blindstock Glasteil Installationsblende Türschloss-Chipsystem Kontraststreifen
Bereich:	OG Büro Buchhaltung
Aufzahlung:	TVG mit Folie - Intelligentes Glas

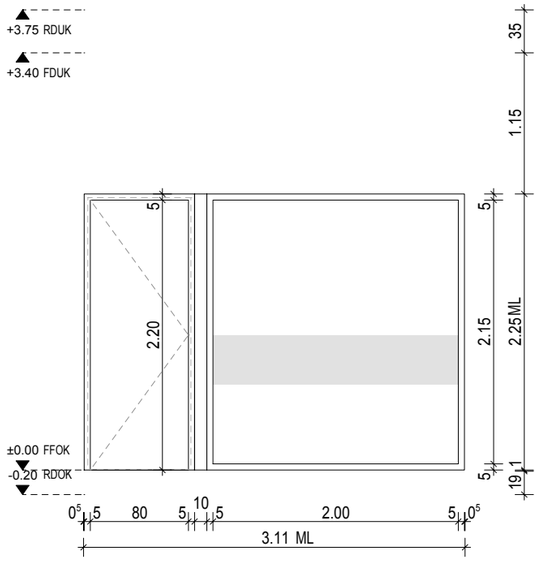

Positions Nr. : BT 06

ML=	311 / 226
STL=	80 / 220
Stück :	x 1
Material Rahmen:	Holz
Material Tür:	Holz
Anforderungen:	Blindstock Glasteil Installationsblende Türschloss-Chipsystem Kontraststreifen
Bereich:	EG Backoffice
Aufzahlung:	TVG mit Folie - Intelligentes Glas

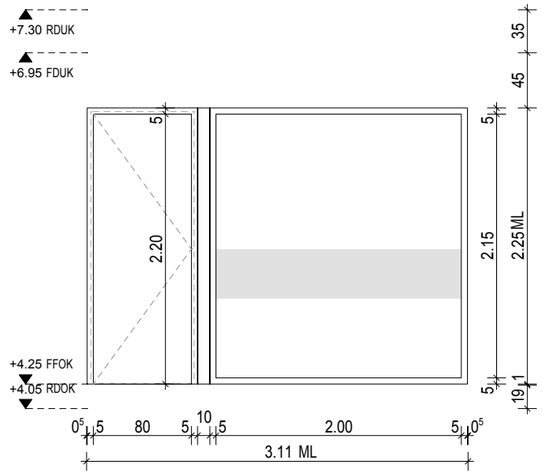

Positions Nr. : BT 12

ML=	311 / 226
STL=	80 / 220
Stück :	x 1
Material Rahmen:	Holz
Material Tür:	Holz
Anforderungen:	Blindstock Glasteil Installationsblende Türschloss-Chipsystem Kontraststreifen
Bereich:	OG Büro Bauamt
Aufzahlung:	TVG mit Folie - Intelligentes Glas

BAUMEISTER LEITNER
Planung & Bauaufsicht - Gesellschaft mbH
Schönaugasse 4, 8010 Graz
Tel.: 0316 / 82 13 89 - 0 www.baumeister-leitner.at

PROJEKT NR.	PROJEKT		DETAIL NR.
5448	Gemeindezentrum Söding St. Joh Packerstraße 181 , 8561 Söding-Sank	M 1:50 GEZ. WW DAT. 01.03.2019	BT 02
INHALT	Bautischler Türpositionszeichnungen Infotext	---	GEÄNDERT AM :

BAUTISCHLERPOSITIONEN

Modul 1

AUFGEHRICHTUNG BEACHTEN, SIEHE POLIERPLAN
NATURMASZE NEHMEN

Positions Nr. : BT 13

ML= 91 / 226
STL= 80 / 220
Stück : x 1
Material Rahmen: Holz
Material Tür: Holz
Anforderungen: Blindstock
Türschloss-Chipsystem
-
-
Bereich: OG Büro Amtsleiter
Aufzahlung: Türblatt Glas

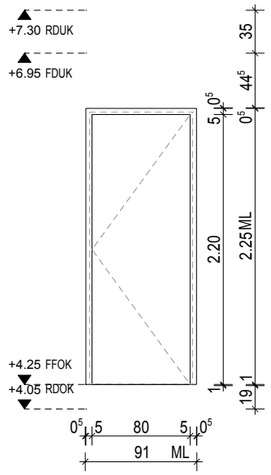

Positions Nr. : BT 14

ML= 311 / 226
STL= 80 / 220
Stück : x 1
Material Rahmen: Holz
Material Tür: Holz
Anforderungen: Blindstock
Glasteil mit Silikon-Glas-Stoß
Kontraststreifen
Installationsblende
Türschloss-Chipsystem
Bereich: OG Büro Besprechung
Aufzahlung: TVG mit Folie - Intelligentes Glas

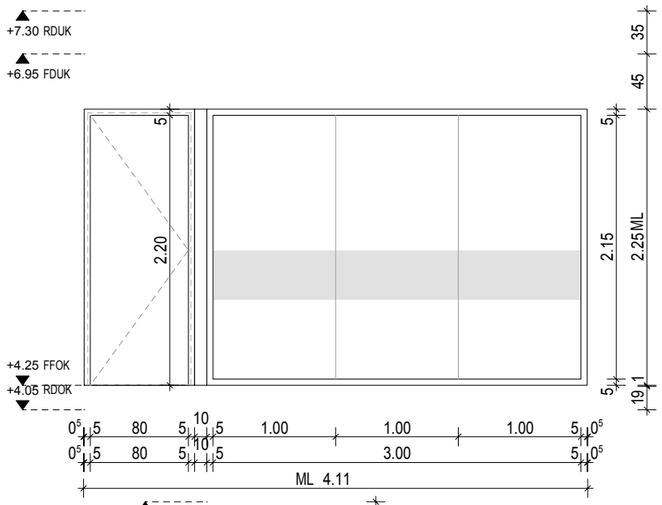

Positions Nr. : BT 15

ML= 91 / 226
STL= 80 / 220
Stück : x 1
Material Rahmen: Holz
Material Tür: Holz
Anforderungen: Blindstock
Türschloss-Chipsystem
-
-
Bereich: OG Büro Bürgermeister
Aufzahlung: Türblatt Glas

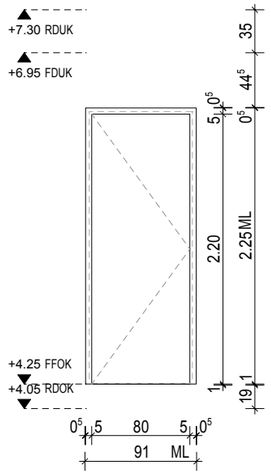

Positions Nr. : BT 16

ML= 211 / 226
STL= 200/220
Stück : x 1
Material Rahmen: Holz
Material Tür: -
Anforderungen: Blindstock
Glas-Silikonstoß
Kontraststreifen
-
Bereich: OG Büro Bürgermeister
Aufzahlung: TVG mit Folie - Intelligentes Glas

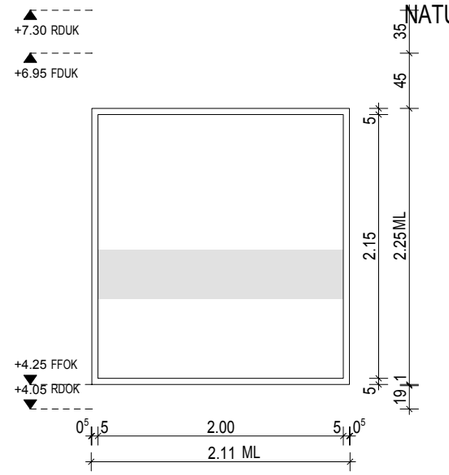

Positions Nr. : BT W1

ML= 245 / 271
Stück : x 1
Material: Holz furniert
Anforderungen: -
Bereich: OG Küche
Aufzahlung: -

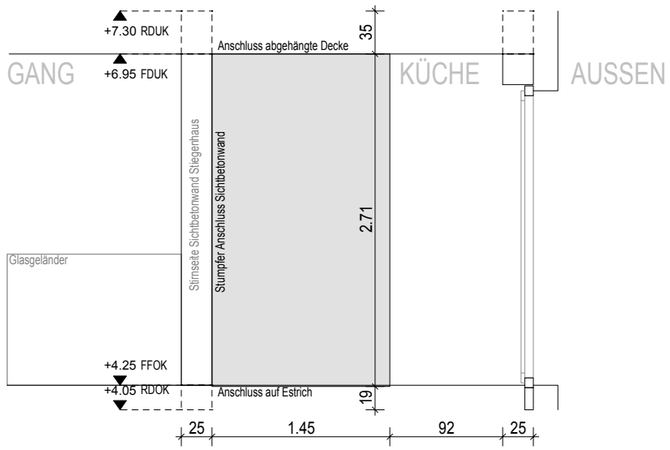

BAUMEISTER LEITNER
Planung & Bauaufsicht - Gesellschaft mbH
Schönaugasse 4, 8010 Graz
Tel.: 0316 / 82 13 89 - 0 www.baumeister-leitner.at